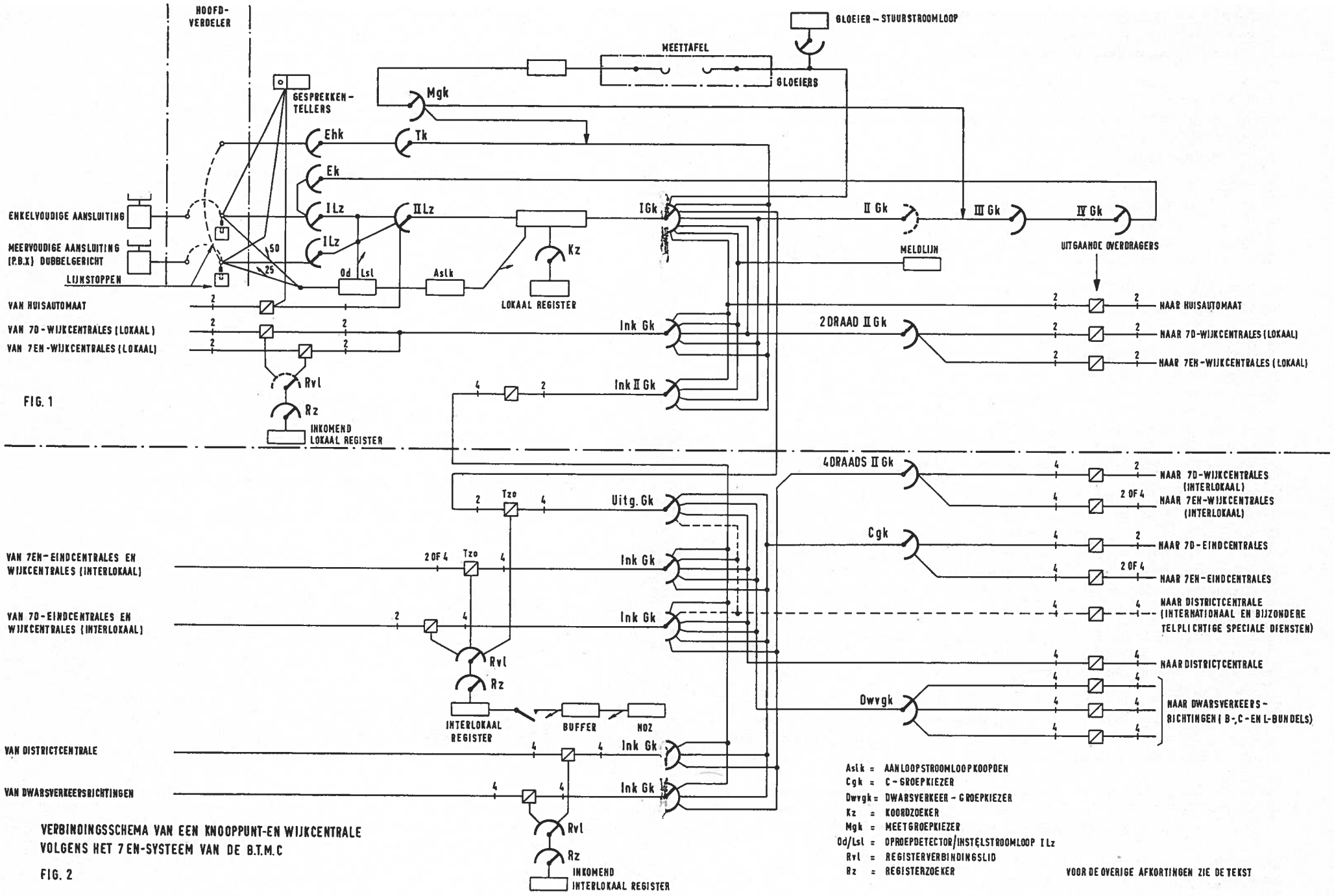

VERBINDINGSSCHEMA VAN EEN KNOOPPUNT-EN WIJKCENTRALE
VOLGENS HET 7EN-SYSTEEM VAN DE B.T.M.C

FIG. 2